SZPY
with Buffer

Series No.	Pad Diameter	Pad Model	Pad Material	Buffer Model	Buffer Stroke	—	Vacuum Inlet Mounting	—	Installation Connection

SZPY:
SZPY Series

02: Ø2 16: Ø16
04: Ø4 20: Ø20
06: Ø6 25: Ø25
08: Ø8 32: Ø32
10: Ø10 40: Ø40
13: Ø13 50: Ø50

N: NBR
S: Silicone Rubber

Code	Buffer Type		
Rotating J	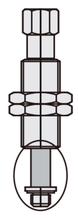		Cylindrical stainless steel buffer bar in the process of handling the workpiece will be deflected, suitable for handling without directional work.
Non-Rotating K	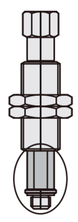		Hexagonal stainless steel buffer bar in the handling process of workpiece deflection, suitable for handling direction requirements of the workpiece .

Code	Ø2~Ø8	Ø10~Ø32	Ø40~Ø50
6	●		
10	●	●	●
15	●		
20		●	●
25	●		
30		●	●
40		●	
50		●	●

Code	Thread Diameter	Ø2~Ø8	Ø10~Ø32	Ø40~Ø50
A8	M8×1.0	●		
A10	M10×1.0		●	
A14	M14×1.0			●

Spring Reactive Force (N)		
Pad Diameter	At 0 Stroke	At Full Stroke
Ø2~Ø8	0.8N	1.2N
Ø10~Ø32	1.0N	3.0N
Ø40~Ø50	2.0N	5.0N

Code	Pad Type	Pad Diameter
U	Flat type	Ø2 Ø4 Ø6 Ø8 Ø10 Ø13 Ø16 Ø20 Ø25 Ø32 Ø40 Ø50
C	Flat Type with ribs	Ø10 Ø13 Ø16 Ø20 Ø25 Ø32 Ø40 Ø50
D	Deep type	Ø10 Ø16 Ø25 Ø40
B	Bellows type	Ø6 Ø8 Ø10 Ø13 Ø16 Ø20 Ø25 Ø32 Ø40 Ø50

Code	Mounting	Thread Diameter	Ø2~Ø8	Ø10~Ø16	Ø20~Ø32	Ø40~Ø50
N4	Barb Fitting	Ø4 nylon tube	●	●	●	
N6		Ø6 nylon tube	●	●	●	●
U4		Ø4 Pu tube	●	●	●	
U6		Ø6 Pu tube	●	●	●	●

Order Example: SZPY series vacuum pad without buffer,pad diameter ϕ 10, flat type,NBR,non–rotating,stroke20, vacuum inlet connection: barb fitting ϕ 6 nylon tube;Installation and connection mode: male thread, thread diameterM10X1.0.
ERP code is SZPY10UNK20–N6–A10.

◎ SZPY Method of Component Replacement

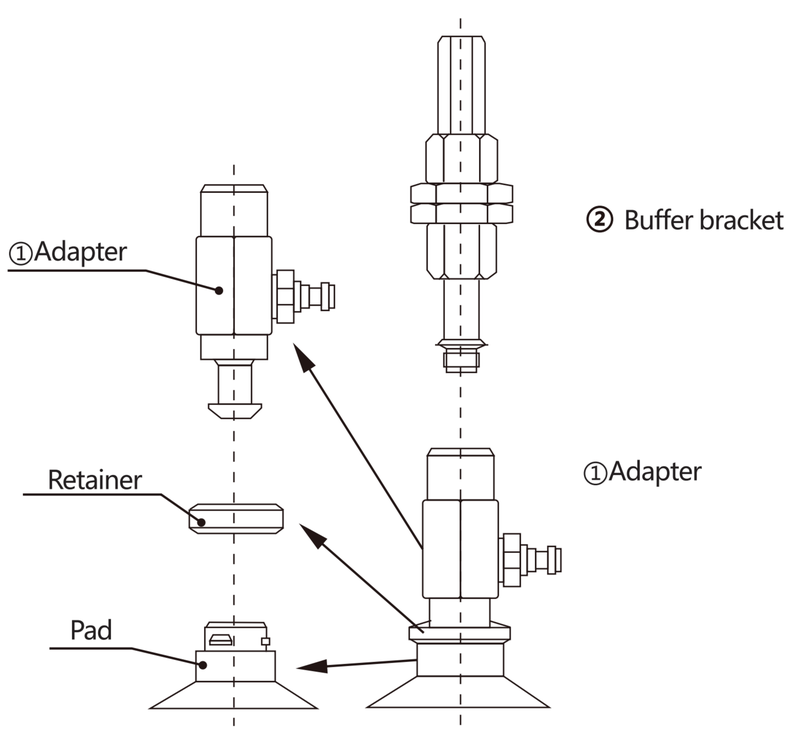

Pad Model SZP Y 13 UN K 10 - 06 - A10

Symbol	Pad Diameter	Connecting Thread
1	02-08	B5
2	10-16	
3	20-32	
4	40-50	B8

Symbol	Thread Diameter
1	A8
2	A10
3	A14

①Adapter SZP Y 2 N6 - B5

②Bracket SZP B 2 - K10

Symbol	Pad Diameter
1	02-08
2	10-16
3	20-32
4	40-50

①+② SZP Y 2 - K10 - N6 - A0

E·MC®

◎ Flat Type（U）○ Pads：02，04，06，08

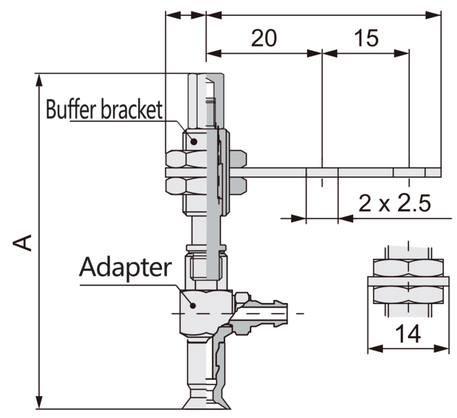

Model	A	Buffer Bracket	Adapter
SZPY○U□J6-N4-A8	63	SZPB1J6	SZPY1-N4-B5
SZPY○U□J6-U4-A8		SZPB1J6	SZPY1-U4-B5
SZPY○U□J6-N6-A8		SZPB1J6	SZPY1-N6-B5
SZPY○U□J6-U6-A8		SZPB1J6	SZPY1-U6-B5
SZPY○U□J10-N4-A8	94	SZPB1J10	SZPY1-N4-B5
SZPY○U□J10-U4-A8		SZPB1J10	SZPY1-U4-B5
SZPY○U□J10-N6-A8		SZPB1J10	SZPY1-N6-B5
SZPY○U□J10-U6-A8		SZPB1J10	SZPY1-U6-B5
SZPY○U□J15-N4-A8	99	SZPB1J15	SZPY1-N4-B5
SZPY○U□J15-U4-A8		SZPB1J15	SZPY1-U4-B5
SZPY○U□J15-N6-A8		SZPB1J15	SZPY1-N6-B5
SZPY○U□J15-U6-A8		SZPB1J15	SZPY1-U6-B5
SZPY○U□J25-N4-A8	109	SZPB1J25	SZPY1-N4-B5
SZPY○U□J25-U4-A8		SZPB1J25	SZPY1-U4-B5
SZPY○U□J25-N6-A8		SZPB1J25	SZPY1-N6-B5
SZPY○U□J25-U6-A8		SZPB1J25	SZPY1-U6-B5

◎ Bellows Type（B）○ Pads：06，08

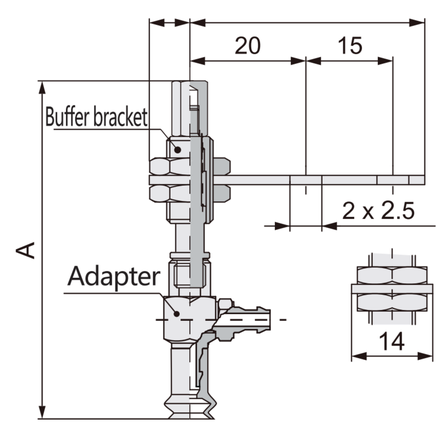

Model	A	Buffer Bracket	Adapter
SZPY○B□J6-N4-A8	64	SZPB1J6	SZPY1-N4-B5
SZPY○B□J6-U4-A8		SZPB1J6	SZPY1-U4-B5
SZPY○B□J6-N6-A8		SZPB1J6	SZPY1-N6-B5
SZPY○B□J6-U6-A8		SZPB1J6	SZPY1-U6-B5
SZPY○B□J10-N4-A8	95	SZPB1J10	SZPY1-N4-B5
SZPY○B□J10-U4-A8		SZPB1J10	SZPY1-U4-B5
SZPY○B□J10-N6-A8		SZPB1J10	SZPY1-N6-B5
SZPY○B□J10-U6-A8		SZPB1J10	SZPY1-U6-B5
SZPY○B□J15-N4-A8	100	SZPB1J15	SZPY1-N4-B5
SZPY○B□J15-U4-A8		SZPB1J15	SZPY1-U4-B5
SZPY○B□J15-N6-A8		SZPB1J15	SZPY1-N6-B5
SZPY○B□J15-U6-A8		SZPB1J15	SZPY1-U6-B5
SZPY○B□J25-N4-A8	110	SZPB1J25	SZPY1-N4-B5
SZPY○B□J25-U4-A8		SZPB1J25	SZPY1-U4-B5
SZPY○B□J25-N6-A8		SZPB1J25	SZPY1-N6-B5
SZPY○B□J25-U6-A8		SZPB1J25	SZPY1-U6-B5

◎ Flat Type（U）○ Pads：10,13,16

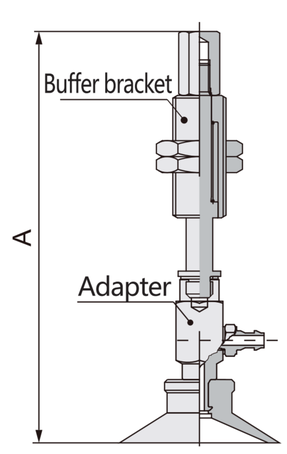

Model	○ Pads A			Buffer Bracket	Adapter
	10	13	16		
SZPY○U□J10-N4/U4/N6/U6-A10	83	83	83.5	SZPB2J10	SZPY2-N4/U4/N6/U6-B5
SZPY○U□J20-N4/U4/N6/U6-A10	121	121	121.5	SZPB2J20	SZPY2-N4/U4/N6/U6-B5
SZPY○U□J30-N4/U4/N6/U6-A10	131	131	131.5	SZPB2J30	SZPY2-N4/U4/N6/U6-B5
SZPY○U□J40-N4/U4/N6/U6-A10	167	167	167.5	SZPB2J40	SZPY2-N4/U4/N6/U6-B5
SZPY○U□J50-N4/U4/N6/U6-A10	177	177	177.5	SZPB2J50	SZPY2-N4/U4/N6/U6-B5

◎ Flat Type with Ribs（C）○ Pads： 10,13,16

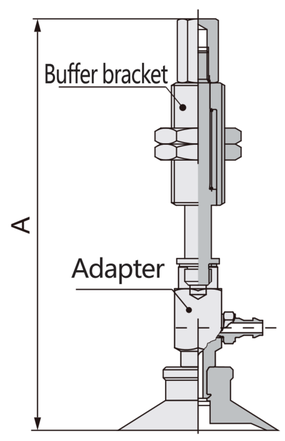

Model	○ Pads A			Buffer Bracket	Adapter
	10	13	16		
SZPY○C□J10-N4/U4/N6/U6-A10	83	83	83.5	SZPB2J10	SZPY2-N4/U4/N6/U6-B5
SZPY○C□J20-N4/U4/N6/U6-A10	121	121	121.5	SZPB2J20	SZPY2-N4/U4/N6/U6-B5
SZPY○C□J30-N4/U4/N6/U6-A10	131	131	131.5	SZPB2J30	SZPY2-N4/U4/N6/U6-B5
SZPY○C□J40-N4/U4/N6/U6-A10	167	167	167.5	SZPB2J40	SZPY2-N4/U4/N6/U6-B5
SZPY○C□J50-N4/U4/N6/U6-A10	177	177	177.5	SZPB2J50	SZPY2-N4/U4/N6/U6-B5

◎ Bellows Type（B）○ Pads： 10,13,16

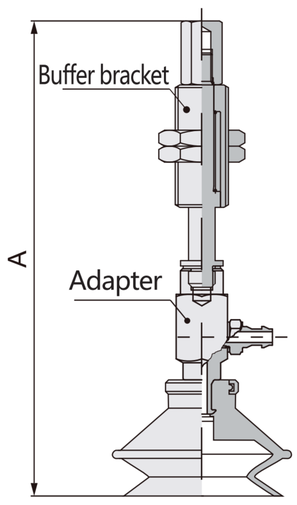

Model	○ Pads A			Buffer Bracket	Adapter
	10	13	16		
SZPY○B□J10-N4/U4/N6/U6-A10	87	89.5	91	SZPB2J10	SZPY2-N4/U4/N6/U6-B5
SZPY○B□J20-N4/U4/N6/U6-A10	125	127.5	129	SZPB2J20	SZPY2-N4/U4/N6/U6-B5
SZPY○B□J30-N4/U4/N6/U6-A10	135	137.5	139	SZPB2J30	SZPY2-N4/U4/N6/U6-B5
SZPY○B□J40-N4/U4/N6/U6-A10	171	173.5	175	SZPB2J40	SZPY2-N4/U4/N6/U6-B5
SZPY○B□J50-N4/U4/N6/U6-A10	181	183.5	185	SZPB2J50	SZPY2-N4/U4/N6/U6-B5

◎ Deep Typel（D）○ Pads： 10,16

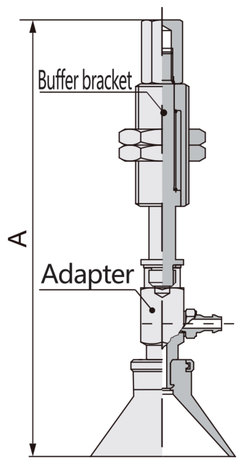

Model	○ Pads A		Buffer Bracket	Adapter
	10	16		
SZPY○D□J10-N4/U4/N6/U6-A10	86	87	SZPB2J10	SZPY2-N4/U4/N6/U6-B5
SZPY○D□J20-N4/U4/N6/U6-A10	124	125	SZPB2J20	SZPY2-N4/U4/N6/U6-B5
SZPY○D□J30-N4/U4/N6/U6-A10	134	135	SZPB2J30	SZPY2-N4/U4/N6/U6-B5
SZPY○D□J40-N4/U4/N6/U6-A10	170	171	SZPB2J40	SZPY2-N4/U4/N6/U6-B5
SZPY○D□J50-N4/U4/N6/U6-A10	180	181	SZPB2J50	SZPY2-N4/U4/N6/U6-B5

E·MC®

◎ Flat Type（U）○ Pads： 20,25,32

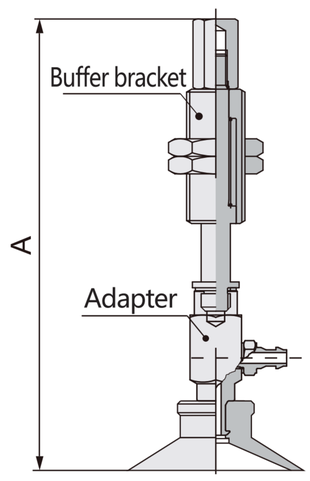

Model	○ Pads A			Buffer Bracket	Adapter
	20	25	32		
SZPY○U□J10- N4 U4 N6 U6 -A10	87	87	87.5	SZPB2J10	SZPY3- N4 U4 N6 U6 -B5
SZPY○U□J20- N4 U4 N6 U6 -A10	125	125	125.5	SZPB2J20	SZPY3- N4 U4 N6 U6 -B5
SZPY○U□J30- N4 U4 N6 U6 -A10	135	135	135.5	SZPB2J30	SZPY3- N4 U4 N6 U6 -B5
SZPY○U□J40- N4 U4 N6 U6 -A10	171	171	171.5	SZPB2J40	SZPY3- N4 U4 N6 U6 -B5
SZPY○U□J50- N4 U4 N6 U6 -A10	181	181	181.5	SZPB2J50	SZPY3- N4 U4 N6 U6 -B5

◎ Flat Type with Ribs（C）○ Pads： 20,25,32

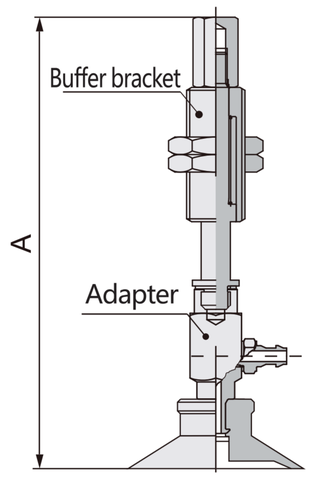

Model	○ Pads A			Buffer Bracket	Adapter
	20	25	32		
SZPY○C□J10- N4 U4 N6 U6 -A10	87	87	87.5	SZPB2J10	SZPY3- N4 U4 N6 U6 -B5
SZPY○C□J20- N4 U4 N6 U6 -A10	125	125	125.5	SZPB2J20	SZPY3- N4 U4 N6 U6 -B5
SZPY○C□J30- N4 U4 N6 U6 -A10	135	135	135.5	SZPB2J30	SZPY3- N4 U4 N6 U6 -B5
SZPY○C□J40- N4 U4 N6 U6 -A10	171	171	171.5	SZPB2J40	SZPY3- N4 U4 N6 U6 -B5
SZPY○C□J50- N4 U4 N6 U6 -A10	181	181	181.5	SZPB2J50	SZPY3- N4 U4 N6 U6 -B5

◎ Bellows Type（B）○ Pads： 20,25,32

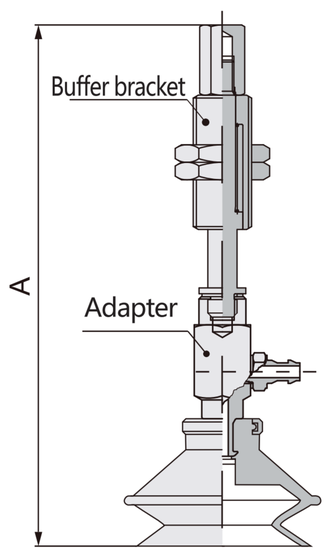

Model	○ Pads A			Buffer Bracket	Adapter
	20	25	32		
SZPY○B□J10- N4 U4 N6 U6 -A10	96.5	97	102	SZPB2J10	SZPY3- N4 U4 N6 U6 -B5
SZPY○B□J20- N4 U4 N6 U6 -A10	136.5	137	142	SZPB2J20	SZPY3- N4 U4 N6 U6 -B5
SZPY○B□J30- N4 U4 N6 U6 -A10	146.5	147	152	SZPB2J30	SZPY3- N4 U4 N6 U6 -B5
SZPY○B□J40- N4 U4 N6 U6 -A10	182.5	183	188	SZPB2J40	SZPY3- N4 U4 N6 U6 -B5
SZPY○B□J50- N4 U4 N6 U6 -A10	192.5	193	198	SZPB2J50	SZPY3- N4 U4 N6 U6 -B5

◎ Deep Typel（D） Pads： 25

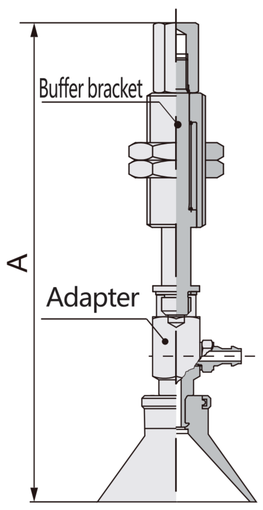

Model	A	Buffer Bracket	Adapter
SZPY25D□J10-N4/U4/N6/U6-A14	93	SZPB2J10	SZPY3-N4/U4/N6/U6-B5
SZPY25D□J20-N4/U4/N6/U6-A14	131	SZPB2J20	SZPY3-N4/U4/N6/U6-B5
SZPY25D□J30-N4/U4/N6/U6-A14	141	SZPB2J30	SZPY3-N4/U4/N6/U6-B5
SZPY25D□J40-N4/U4/N6/U6-A14	177	SZPB2J40	SZPY3-N4/U4/N6/U6-B5
SZPY25D□J50-N4/U4/N6/U6-A14	187	SZPB2J50	SZPY3-N4/U4/N6/U6-B5

◎ Flat Type（U）○ Pads： 40,50

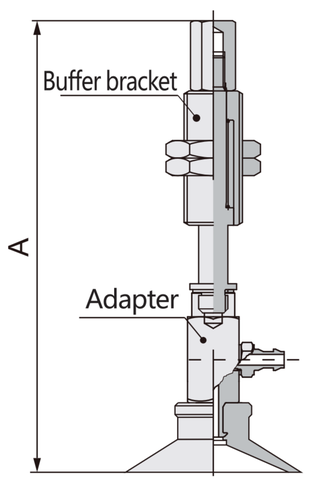

Model	○ Pads A		Buffer Bracket	Adapter
	40	50		
SZPY○U□J10-A14	126.5	12.5	SZPB3J10	SZPY4-B5
SZPY○U□J20-A14	123.5	124.5	SZPB3J20	SZPY4-B5
SZPY○U□J30-A14	133.5	134.5	SZPB3J30	SZPY4-B5
SZPY○U□J50-A14	178.5	179.5	SZPB3J50	SZPY4-B5

◎ Flat Type with Ribs（C）○ Pads： 40,50

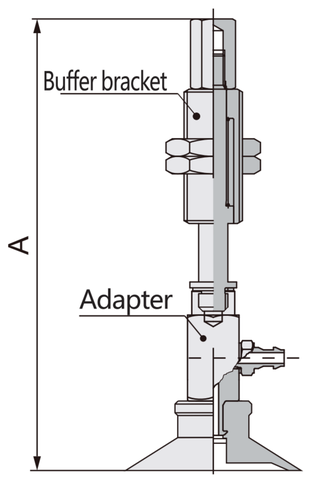

Model	○ Pads A		Buffer Bracket	Adapter
	40	50		
SZPY○C□J10 -A14	126.5	12.5	SZPB3J10	SZPY4-B5
SZPY○C□J20-A14	123.5	124.5	SZPB3J20	SZPY4-B5
SZPY○C□J30-A14	133.5	134.5	SZPB3J30	SZPY4-B5
SZPY○C□J50-A14	178.5	179.5	SZPB3J50	SZPY4-B5

E·MC®

◎ Bellows Type（B）○ Pads： 40,45

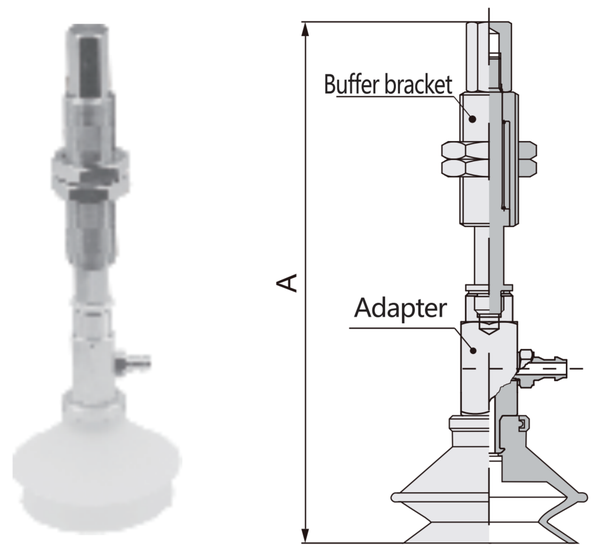

Model	○ Pads A		Buffer Bracket	Adapter
	40	50		
SZPY○B□J10-A14	126.5	12.5	SZPB3J10	SZPY4-B5
SZPY○B□J20-A14	123.5	124.5	SZPB3J20	SZPY4-B5
SZPY○B□J30-A14	133.5	134.5	SZPB3J30	SZPY4-B5
SZPY○B□J50-A14	178.5	179.5	SZPB3J50	SZPY4-B5

◎ Deep Typel（D） Pads： 40

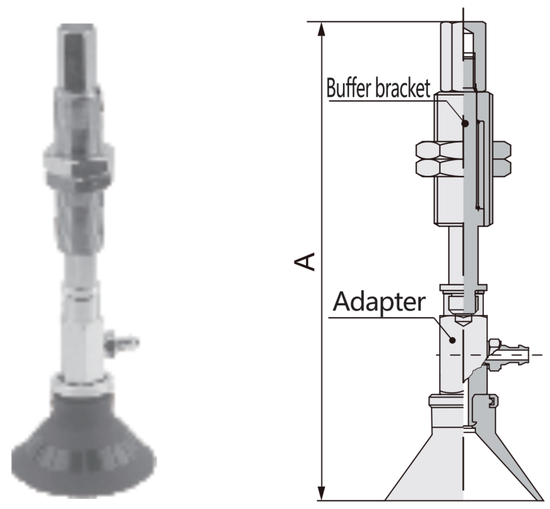

Model	A	Buffer Bracket	Adapter
SZPY40D□J10-A14	137	SZPB3J10	SZPY4-B5
SZPY40D□J20-A14	144	SZPB3J20	SZPY4-B5
SZPY40D□J30-A14	134	SZPB3J30	SZPY4-B5
SZPY40D□J50-A14	189	SZPB3J50	SZPY4-B5