SZPT
with Buffer

◎ How to Order?

Series No.	Pad Diameter	Pad Type	Pad Material	Buffer Type	Buffer Stroke	—	Vacuum Port	—	Mounting

SZPT:
SZPT Series

N: NBR
S: Silicone rubber

02:Ø2 16:Ø16
04:Ø4 20:Ø20
06:Ø6 25:Ø25
08:Ø8 32:Ø32
10:Ø10 40:Ø40
13:Ø13 50:Ø50

Code	Buffer Type		
Rotating J		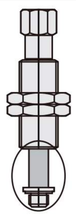	Cylindrical stainless steel buffer bar in the process of handling the workpiece will be deflected, suitable for handling without directional work.
Non-Rotating K		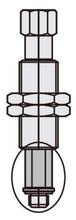	Hexagonal stainless steel buffer bar in the handling process of workpiece deflection, suitable for handling direction requirements of the workpiece .

Code	Ø2~Ø8	Ø10~Ø32	Ø40~Ø50
6	●		
10	●	●	●
15	●		
20		●	●
25	●		
30		●	●
40		●	
50		●	●

Code	Thread Diameter	Ø2~Ø8	Ø10~Ø32	Ø40~Ø50
A8	M8×1.0	●		
A10	M10×1.0		●	
A14	M14×1.0			●

Code	Symbol	Thread Diameter Port Size	Ø2~Ø8	Ø10~Ø32	Ø40~Ø50
B3	Male Thread	M30.5	●		
B5		M50.8	●	●	●
B01		Rc1/8			●
N4	Barb Fitting	Ø4 nylon tube	●		
N6		Ø6 nylon tube		●	●
U4		Ø4 Pu tube	●		
U6		Ø6 Pu tube		●	●
04	Quick Fitting	Ø4 tube	●	●	
06		Ø6 tube	●	●	●
08		Ø8 tube			●

Code	Pad Type	Pad Diameter										
U	Flat type	Ø2	Ø4	Ø6	Ø8	Ø10	Ø13	Ø16	Ø20	Ø25	Ø32	Ø40	Ø50
C	Flat Type with ribs					Ø10	Ø13	Ø16	Ø20	Ø25	Ø32	Ø40	Ø50
D	Deep type					Ø10		Ø16		Ø25		Ø40	
B	Bellows type			Ø6	Ø8	Ø10	Ø13	Ø16	Ø20	Ø25	Ø32	Ø40	Ø50

Spring Reactive Force (N)		
Pad Diameter	At 0 Stroke	At Full Stroke
Ø2~Ø8	0.8N	1.2N
Ø10~Ø32	1.0N	3.0N
Ø40~Ø50	2.0N	5.0N

Order Example: SZPT Series Vacuum Pad With Buffer, pad diameter Φ10, flat type, NBR, non-rotating, buffer stroke 20mm, vacuum port M5X0.8 male thread,mounting thread M10x1.0. Order code is: SZPT10UNK20-B5-A10

◎ Pad Replacement

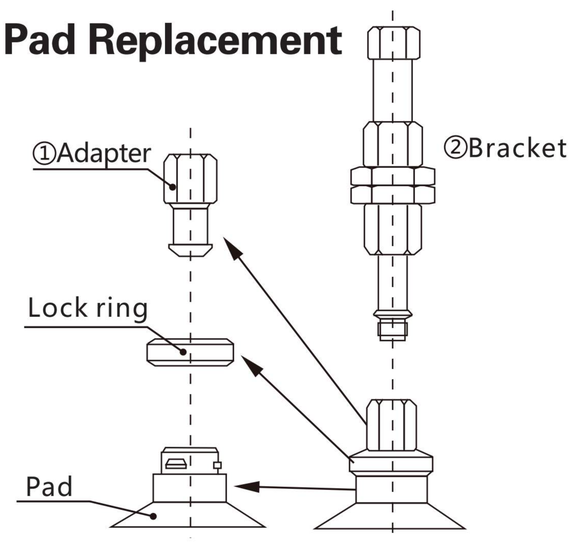

Pad Model SZP T 13 UN K 10 - 06 - A10

Symbol	Pad Diameter	Mounting Thread
2	10, 16	B5
3	20, 32	
4	40, 50	B8

Symbol	Thread Diameter
1	A8
2	A10
3	A14

①Adapter SZP T 2 - B5

②Bracket SZP B 2 - K10 - 06

Symbol	Pad Diameter
1	02, 08
2	10, 16
3	20, 32
4	40, 50

①+② SZP T 2 - K10 - 06 - A0

E·MC®

◎ Bracket Model

Vacuum Inlet: Female Thread

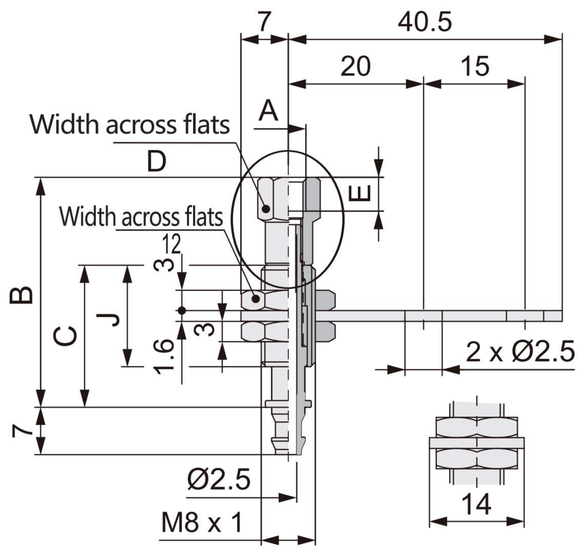

Model No.	A	B	C	D	E	J
SZPT1J6-B3-A8	M3X0.5	32	21	6	3	15
SZPT1J6-B5-A8	M5X0.8	34	21	8	5	
SZPT1J10-B3-A8	M3X0.5	65	54	6	3	45
SZPT1J10-B5-A8	M5X0.8	67	54	8	5	
SZPT1J15-B3-A8	M3X0.5	70	59	6	3	
SZPT1J15-B5-A8	M5X0.8	72	59	8	5	
SZPT1J25-B3-A8	M3X0.5	80	69	6	3	
SZPT1J25-B5-A8	M5X0.8	82	69	8	5	

Vacuum Inlet: One-Touch Type

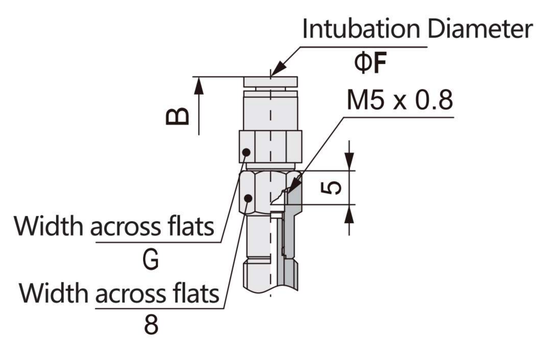

Model No.	B	C	F	G	J
SZPT1J6-04-A8	47.9	21	4	8	15
SZPT1J6-06-A8	48.7	21	6	10	
SZPT1J10-04-A8	80.9	54	4	8	45
SZPT1J10-06-A8	81.7	54	6	10	
SZPT1J15-04-A8	85.9	59	4	8	
SZPT1J15-06-A8	86.7	59	6	10	
SZPT1J25-04-A8	95.9	69	4	8	
SZPT1J25-06-A8	96.7	69	6	10	

Vacuum Inlet: Barb Type

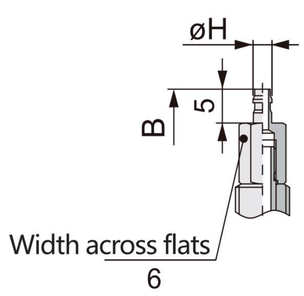

Model No.	B	C	H	J
SZPT1J6-N4-A8	35	21	2.8	15
SZPT1J6-U4-A8	35	21	3.4	
SZPT1J10-N4-A8	68	54	2.8	45
SZPT1J10-U4-A8	68	54	3.4	
SZPT1J15-N4-A8	73	59	2.8	
SZPT1J15-U4-A8	73	59	3.4	
SZPT1J25-N4-A8	83	69	2.8	
SZPT1J25-U4-A8	83	69	3.4	

◎ Flat Type（U）○Pad：02，04，06，08

Vacuum Inlet: Female Thread

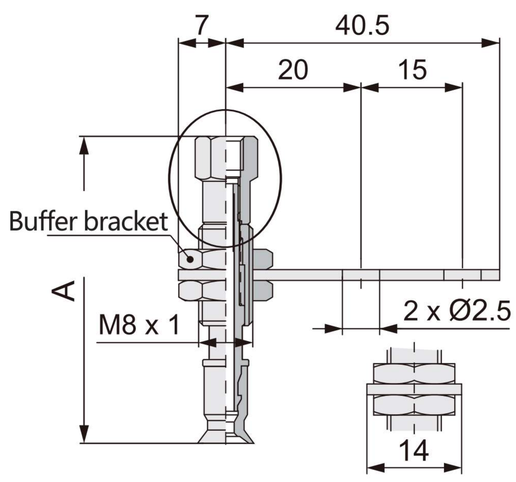

Model No.	A	缓冲Bracket
SZPT○U□J6-B3-A8	44	SZPT1J6-B3-A8
SZPT○U□J6-B5-A8	46	SZPT1J6-B5-A8
SZPT○U□J10-B3-A8	77	SZPT1J10-B3-A8
SZPT○U□J10-B5-A8	79	SZPT1J10-B5-A8
SZPT○U□J15-B3-A8	82	SZPT1J15-B3-A8
SZPT○U□J15-B5-A8	84	SZPT1J15-B5-A8
SZPT○U□J25-B3-A8	92	SZPT1J25-B3-A8
SZPT○U□J25-B5-A8	94	SZPT1J25-B5-A8

◎ Flat Type（U）○Pad：02，04，06，08

Vacuum Inlet：One-Touch Type

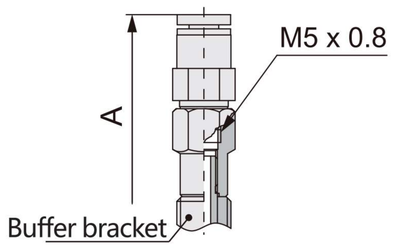

Model No.	A	Buffer Bracket
SZPT○U□J6-04-A8	44	SZPT1J6-04-A8
SZPT○U□J6-06-A8	46	SZPT1J6-06-A8
SZPT○U□J10-04-A8	77	SZPT1J10-04-A8
SZPT○U□J10-06-A8	79	SZPT1J10-06-A8
SZPT○U□J15-04-A8	82	SZPT1J15-04-A8
SZPT○U□J15-06-A8	84	SZPT1J15-065-A8
SZPT○U□J25-04-A8	92	SZPT1J25-04-A8
SZPT○U□J25-06-A8	94	SZPT1J25-06-A8

Vacuum Inlet：Barb Type

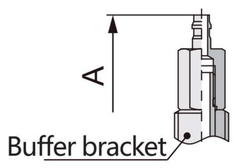

Model No.	A	Buffer Bracket
SZPT○U□J6-N4-A8	47	SZPT1J6-N4-A8
SZPT○U□J6-U6-A8	47	SZPT1J6-U4-A8
SZPT○U□J10-N4-A8	80	SZPT1J10-N4-A8
SZPT○U□J10-U6-A8	80	SZPT1J10-U4-A8
SZPT○U□J15-N4-A8	85	SZPT1J15-N4-A8
SZPT○U□J15-U6-A8	85	SZPT1J15-U4-A8
SZPT○U□J25-N4-A8	95	SZPT1J25-N4-A8
SZPT○U□J25-U6-A8	95	SZPT1J25-U4-A8

◎ Bellows Type（B）○Pad：06，08

Vacuum Inlet：Female Thread

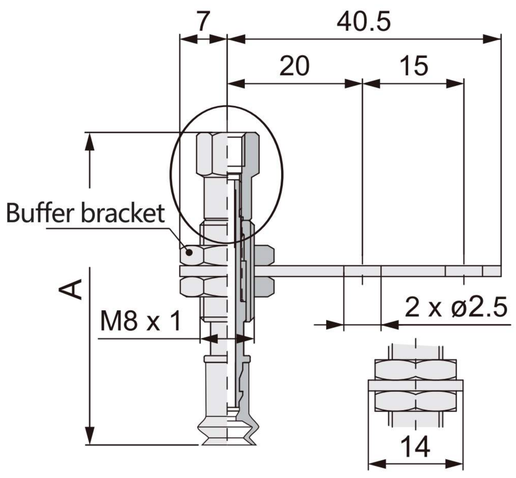

Model No.	A	Buffer Bracket
SZPT○B□J6-B3-A8	45	SZPT1J6-B3-A8
SZPT○B□J6-B5-A8	47	SZPT1J6-B5-A8
SZPT○B□J10-B3-A8	78	SZPT1J10-B3-A8
SZPT○B□J10-B5-A8	80	SZPT1J10-B5-A8
SZPT○B□J15-B3-A8	83	SZPT1J15-B3-A8
SZPT○B□J15-B5-A8	84	SZPT1J15-B5-A8
SZPT○B□J25-B3-A8	93	SZPT1J25-B3-A8
SZPT○B□J25-B5-A8	95	SZPT1J25-B5-A8

Vacuum Inlet：One-Touch Type

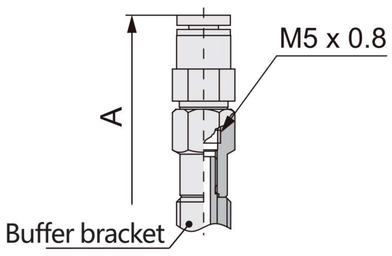

Model No.	A	Buffer Bracket
SZPT○B□J6-04-A8	44	SZPT1J6-04-A8
SZPT○B□J6-06-A8	46	SZPT1J6-06-A8
SZPT○B□J10-04-A8	77	SZPT1J10-04-A8
SZPT○B□J10-06-A8	79	SZPT1J10-06-A8
SZPT○B□J15-04-A8	82	SZPT1J15-04-A8
SZPT○B□J15-06-A8	84	SZPT1J15-06-A8
SZPT○B□J25-04-A8	92	SZPT1J25-04-A8
SZPT○B□J25-06-A8	94	SZPT1J25-06-A8

E·MC®

◎ Bellows Type（B）○Pad：06，08

Vacuum Inlet：Barb Type

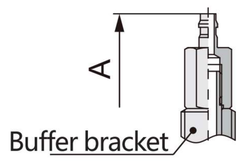

Model No.	A	Buffer Bracket
SZPT○B□J6-N4-A8	44	SZPT1J6-N4-A8
SZPT○B□J6-U4-A8	46	SZPT1J6-U4-A8
SZPT○B□J10-N4-A8	77	SZPT1J10-N4-A8
SZPT○B□J10-U4-A8	79	SZPT1J10-U4-A8
SZPT○B□J15-N4-A8	82	SZPT1J15-N4-A8
SZPT○B□J15-U4-A8	84	SZPT1J15-U4-A8
SZPT○B□J25-N4-A8	92	SZPT1J25-N4-A8
SZPT○B□J25-U4-A8	94	SZPT1J25-U4-A8

◎ SZPB2 Vertical Vacuum Port

Vacuum Inlet：Female Thread

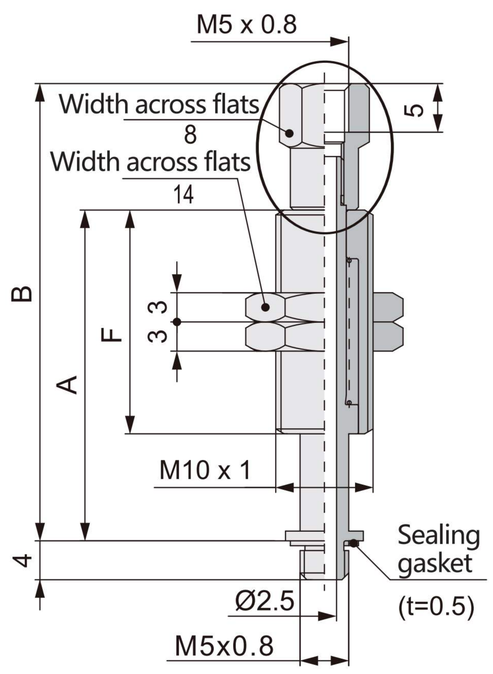

Model No.	A	B	F
SZPB2J10-B5	34	47	23
SZPB2J20-B5	72	85	51
SZPB2J30-B5	82	95	
SZPB2J40-B5	118	131	77
SZPB2J50-B5	128	141	

Vacuum Inlet：One-Touch Type

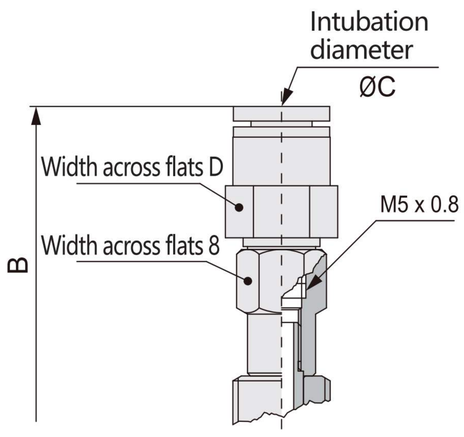

Model No.	A	B	C	D	F
SZPB2J10-04	34	60.9	4	8	23
SZPB2J10-06	34	61.7	6	10	
SZPB2J20-04	72	98.9	4	8	51
SZPB2J20-06	72	99.7	6	10	
SZPB2J30-04	82	108.9	4	8	
SZPB2J30-06	82	109.7	6	10	
SZPB2J40-04	118	144.9	4	8	77
SZPB2J40-06	118	145.7	6	10	
SZPB2J50-04	128	154.9	4	8	
SZPB2J50-06	128	155.7	6	10	

Vacuum Inlet：Barb Type

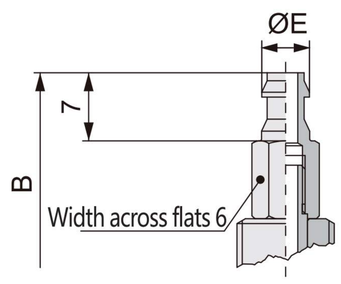

Model No.	A	B	E	F
SZPB2J10-N6	34	49	4.5	23
SZPB2J10-U6	34	49	4.95	
SZPB2J20-N6	72	87	4.5	51
SZPB2J20-U6	72	87	4.95	
SZPB2J30-N6	82	97	4.5	
SZPB2J30-U6	82	97	4.95	
SZPB2J40-N6	118	133	4.5	77
SZPB2J40-U6	118	133	4.95	
SZPB2J50-N6	128	143	4.5	
SZPB2J50-U6	128	143	4.95	

◎ Flat Type（U）○ Pad：10,13,16,20,25,32

Vacuum Inlet： Female Thread

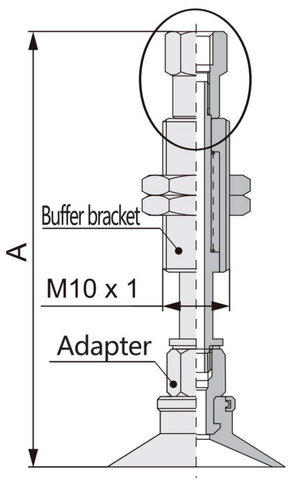

Model No.	○Pad A						Buffer Bracket
	10	13	16	20	25	32	
SZPT○U□J10-B5-A10	68.5	68.5	69	70.5	70.5	71	SZPB2J10-B5
SZPT○U□J20-B5-A10	106.5	106.5	107	108.5	108.5	109	SZPB2J20-B5
SZPT○U□J30-B5-A10	116.5	116.5	117	118.5	118.5	119	SZPB2J30-B5
SZPT○U□J40-B5-A10	152.5	152.5	153	154.5	154.5	155	SZPB2J40-B5
SZPT○U□J50-B5-A10	162.5	162.5	163	164.5	164.5	165	SZPB2J50-B5
Adapter	SZPT2-B5			SZPT3-B5			

Vacuum Inlet： One-Touch Type

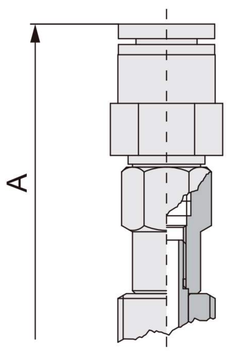

Model No.	○Pad A						Buffer Bracket
	10	13	16	20	25	32	
SZPT○U□J10-04-A10	82.5	82.5	83	84.5	84.5	85	SZPB2J10-04
SZPT○U□J10-06-A10	83.5	83.5	84	85.5	85.5	86	SZPB2J10-06
SZPT○U□J20-04-A10	120.5	120.5	121	122.5	122.5	123	SZPB2J20-04
SZPT○U□J20-06-A10	121.5	121.5	122	123.5	123.5	124	SZPB2J20-06
SZPT○U□J30-04-A10	130.5	130.5	131	132.5	132.5	133	SZPB2J30-04
SZPT○U□J30-06-A10	131.5	131.5	132	133.5	133.5	134	SZPB2J30-06
SZPT○U□J40-04-A10	166.5	166.5	167	168.5	168.5	169	SZPB2J40-04
SZPT○U□J40-06-A10	167.5	167.5	168	169.5	169.5	170	SZPB2J40-06
SZPT○U□J50-04-A10	176.5	176.5	1747	178.5	178.5	179	SZPB2J50-04
SZPT○U□J50-06-A10	177.5	177.5	177	179.5	179.5	180	SZPB2J50-06
Adapter	SZPT2-B5			SZPT3-B5			

Vacuum Inlet： Barb Type

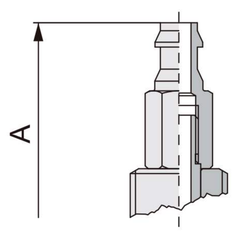

Model No.	○Pad A						Buffer Bracket
	10	13	16	20	25	32	
SZPT○U□J10-N6-A10	70.5	70.5	71	72.5	72.5	73	SZPB2J10-N6
SZPT○U□J10-U6-A10	70.5	70.5	71	72.5	72.5	73	SZPB2J10-U6
SZPT○U□J20-N6-A10	108.5	108.5	109	110.5	110.5	111	SZPB2J20-N6
SZPT○U□J20-U6-A10	108.5	108.5	109	110.5	110.5	111	SZPB2J20-U6
SZPT○U□J30-N6-A10	118.5	118.5	119	120.5	120.5	121	SZPB2J30-N6
SZPT○U□J30-U6-A10	118.5	118.5	119	120.5	120.5	121	SZPB2J30-U6
SZPT○U□J40-N6-A10	154.5	154.5	155	156.5	156.5	157	SZPB2J40-N6
SZPT○U□J40-U6-A10	154.5	154.5	155	156.5	156.5	157	SZPB2J40-U6
SZPT○U□J50-N6-A10	164.5	164.5	165	166.5	166.5	167	SZPB2J50-N6
SZPT○U□J50-U6-A10	164.5	164.5	165	166.5	166.5	167	SZPB2J50-U6
Adapter	SZPT2-B5			SZPT3-B5			

◎ Flat Type with Ribs（C）○Pad：10,13,16,20,25,32

Vacuum Inlet： Female Thread

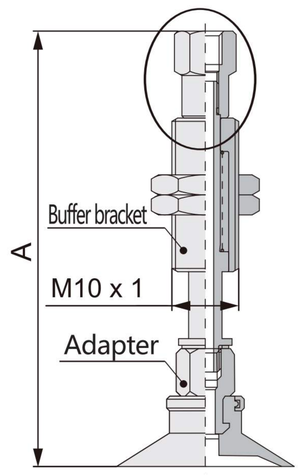

Model No.	○Pad A						Buffer Bracket
	10	13	16	20	25	32	
SZPT○C□J10-B5-A10	68.5	68.5	69	70.5	70.5	71	SZPB2J10-B5
SZPT○C□J20-B5-A10	106.5	106.5	107	108.5	108.5	109	SZPB2J20-B5
SZPT○C□J30-B5-A10	116.5	116.5	117	118.5	118.5	119	SZPB2J30-B5
SZPT○C□J40-B5-A10	152.5	152.5	153	154.5	154.5	155	SZPB2J40-B5
SZPT○C□J50-B5-A10	162.5	162.5	163	164.5	164.5	165	SZPB2J50-B5
Adapter	SZPT2-B5			SZPT3-B5			

E·MC®

◎ Flat Type with Ribs（C）○Pad：10,13,16,20,25,32

Vacuum Inlet：One-Touch Type

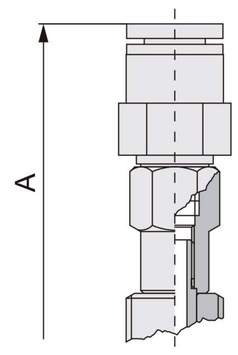

Model No.	○Pad A						Buffer Bracket
	10	13	16	20	25	32	
SZPT○C□J10-04-A10	82.5	82.5	83	84.5	84.5	85	SZPB2J10-04
SZPT○C□J10-06-A10	83.5	83.5	84	85.5	85.5	86	SZPB2J10-06
SZPT○C□J20-04-A10	120.5	120.5	121	122.5	122.5	123	SZPB2J20-04
SZPT○C□J20-06-A10	121.5	121.5	122	123.5	123.5	124	SZPB2J20-06
SZPT○C□J30-04-A10	130.5	130.5	131	132.5	132.5	133	SZPB2J30-04
SZPT○C□J30-06-A10	131.5	131.5	132	133.5	133.5	134	SZPB2J30-06
SZPT○C□J40-04-A10	166.5	166.5	167	168.5	168.5	169	SZPB2J40-04
SZPT○C□J40-06-A10	167.5	167.5	168	169.5	169.5	170	SZPB2J40-06
SZPT○C□J50-04-A10	176.5	176.5	1747	178.5	178.5	179	SZPB2J50-04
SZPT○C□J50-06-A10	177.5	177.5	177	179.5	179.5	180	SZPB2J50-06
Adapter	SZPT2-B5			SZPT3-B5			

Vacuum Inlet：Barb Type

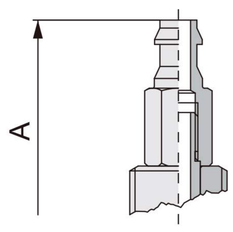

Model No.	○Pad A						Buffer Bracket
	10	13	16	20	25	32	
SZPT○C□J10-N6-A10	70.5	70.5	71	72.5	72.5	73	SZPB2J10-N6
SZPT○C□J10-U6-A10	70.5	70.5	71	72.5	72.5	73	SZPB2J10-U6
SZPT○C□J20-N6-A10	108.5	108.5	109	110.5	110.5	111	SZPB2J20-N6
SZPT○C□J20-U6-A10	108.5	108.5	109	110.5	110.5	111	SZPB2J20-U6
SZPT○C□J30-N6-A10	118.5	118.5	119	120.5	120.5	121	SZPB2J30-N6
SZPT○C□J30-U6-A10	118.5	118.5	119	120.5	120.5	121	SZPB2J30-U6
SZPT○C□J40-N6-A10	154.5	154.5	155	156.5	156.5	157	SZPB2J40-N6
SZPT○C□J40-U6-A10	154.5	154.5	155	156.5	156.5	157	SZPB2J40-U6
SZPT○C□J50-N6-A10	164.5	164.5	165	166.5	166.5	167	SZPB2J50-N6
SZPT○C□J50-U6-A10	164.5	164.5	165	166.5	166.5	167	SZPB2J50-U6
Adapter	SZPT2-B5			SZPT3-B5			

◎ Bellows Type（B）○Pad：10,13,16,20,25,32

Vacuum Inlet：Female Thread

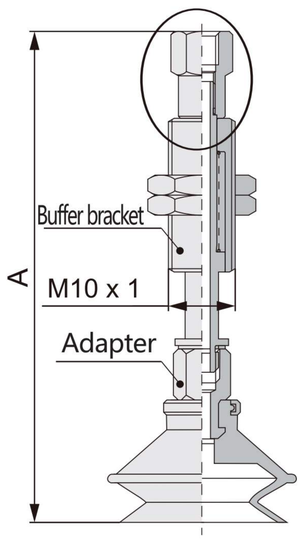

Model No.	○Pad A						Buffer Bracket
	10	13	16	20	25	32	
SZPT○B□J10-B5-A10	72.5	75	76.5	80	80.5	85.5	SZPB2J10-B5
SZPT○B□J20-B5-A10	110.5	113	114.5	118.5	118.5	123.5	SZPB2J20-B5
SZPT○B□J30-B5-A10	120.5	123	124.5	28.5	128.5	133.5	SZPB2J30-B5
SZPT○B□J40-B5-A10	156.5	159	160.5	164.5	164.5	169.5	SZPB2J40-B5
SZPT○B□J50-B5-A10	166.5	169	170.5	174.5	174.5	179.5	SZPB2J50-B5
Adapter	SZPT2-B5			SZPT3-B5			

Vacuum Inlet：One-Touch Type

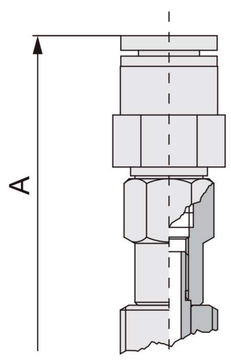

Model No.	○Pad A						Buffer Bracket
	10	13	16	20	25	32	
SZPT○B□J10-04-A10	86.5	89	90.5	94	94.5	99.5	SZPB2J10-04
SZPT○B□J10-06-A10	87.5	90	91.5	95	95.5	100.5	SZPB2J10-06
SZPT○B□J20-04-A10	124.5	127	128.5	132	132.5	137.5	SZPB2J20-04
SZPT○B□J20-06-A10	125.5	128	129.5	133	133.5	138.5	SZPB2J20-06
SZPT○B□J30-04-A10	134.5	137	138.5	142	142.5	147.5	SZPB2J30-04
SZPT○B□J30-06-A10	135.5	138	139.5	143	143.5	148.5	SZPB2J30-06
SZPT○B□J40-04-A10	170.5	173	174.5	178	178.5	183.5	SZPB2J40-04
SZPT○B□J40-06-A10	171.5	174	175.5	179	179.5	184.5	SZPB2J40-06
SZPT○B□J50-04-A10	180.5	183	184.5	188	188.5	193.5	SZPB2J50-04
SZPT○B□J50-06-A10	181.5	184	185.5	189	189.5	194.5	SZPB2J50-06
Adapter	SZPT2-B5			SZPT3-B5			

◎ Bellows Type（B）○Pad：10,13,16,20,25,32

Vacuum Inlet：Barb Type

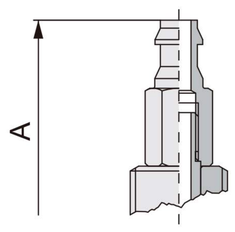

Model No.	○Pad A						Buffer Bracket
	10	13	16	20	25	32	
SZPT○B□J10-N6-A10	74.5	77	78.5	82	82.5	87.5	SZPB2J10-N6
SZPT○B□J10-U6-A10	74.5	77	78.5	82	82.5	87.5	SZPB2J10-U6
SZPT○B□J20-N6-A10	112.5	115	116.5	120	120.5	125.5	SZPB2J20-N6
SZPT○B□J20-U6-A10	112.5	115	116.5	120	120.5	125.5	SZPB2J20-U6
SZPT○B□J30-N6-A10	122.5	125	126.5	130	130.5	135.5	SZPB2J30-N6
SZPT○B□J30-U6-A10	122.5	125	126.5	130	130.5	135.5	SZPB2J30-U6
SZPT○B□J40-N6-A10	158.5	161	162.5	166	166.5	171.5	SZPB2J40-N6
SZPT○B□J40-U6-A10	158.5	161	162.5	166	166.5	171.5	SZPB2J40-U6
SZPT○B□J50-N6-A10	168.5	171	172.5	176	176.5	181.5	SZPB2J50-N6
SZPT○B□J50-U6-A10	168.5	171	172.5	176	176.5	181.5	SZPB2J50-U6
Adapter	SZPT2-B5			SZPT3-B5			

◎ Deep Type（D）○Pad：10,16,25

Vacuum Inlet：Female Thread

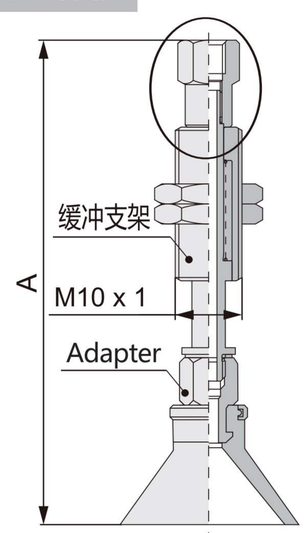

Model No.	○Pad A			Buffer Bracket
	10	16	25	
SZPT○D□J10-B5-A10	71.5	72.5	76.5	SZPB2J10-B5
SZPT○D□J20-B5-A10	109.5	110.5	114.5	SZPB2J20-B5
SZPT○D□J30-B5-A10	119.5	120.5	124.5	SZPB2J30-B5
SZPT○D□J40-B5-A10	155.5	156.5	160.5	SZPB2J40-B5
SZPT○D□J50-B5-A10	165.5	166.5	170.5	SZPB2J50-B5
Adapter	SZPT2-B5		SZPT3-B5	

Vacuum Inlet：One-Touch Type

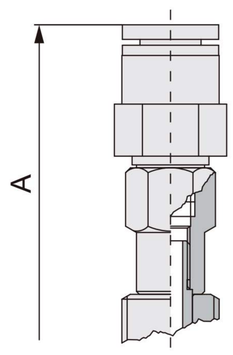

Model No.	○Pad A			Buffer Bracket
	10	16	25	
SZPT○D□J10-04-A10	85.5	86.5	90.5	SZPB2J10-04
SZPT○D□J10-06-A10	86.5	87.5	91.5	SZPB2J10-06
SZPT○D□J20-04-A10	123.5	124.5	128.5	SZPB2J20-04
SZPT○D□J20-06-A10	124.5	125.5	129.5	SZPB2J20-06
SZPT○D□J30-04-A10	133.5	134.5	138.5	SZPB2J30-04
SZPT○D□J30-06-A10	134.5	135.5	139.5	SZPB2J30-06
SZPT○D□J40-04-A10	169.5	170.5	174.5	SZPB2J40-04
SZPT○D□J40-06-A10	170.5	179.5	175.5	SZPB2J40-06
SZPT○D□J50-04-A10	179.5	180.5	184.5	SZPB2J50-04
SZPT○D□J50-06-A10	180.5	181.5	185.5	SZPB2J50-06
Adapter	SZPT2-B5		SZPT3-B5	

Vacuum Inlet：Barb Type

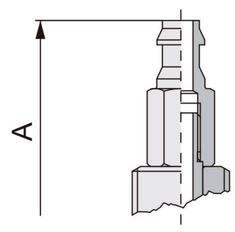

Model No.	○Pad A			Buffer Bracket
	10	16	25	
SZPT○D□J10-N-6A10	73.5	74.5	78.5	SZPB2J10-N6
SZPT○D□J10-U6-A10	73.5	74.5	78.5	SZPB2J10-U6
SZPT○D□J20-N6-A10	111.5	112.5	116.5	SZPB2J20-N6
SZPT○D□J20-U6-A10	111.5	112.5	116.5	SZPB2J20-U6
SZPT○D□J30-N6-A10	121.5	122.5	126.5	SZPB2J30-N6
SZPT○D□J30-U6-A10	121.5	122.5	126.5	SZPB2J30-U6
SZPT○D□J40-N6-A10	157.5	158.5	162.5	SZPB2J40-N6
SZPT○D□J40-U6-A10	157.5	158.5	162.5	SZPB2J40-U6
SZPT○D□J50-N6-A10	167.5	168.5	172.5	SZPB2J50-N6
SZPT○D□J50-U6-A10	167.5	168.5	172.5	SZPB2J50-U6
Adapter	SZPT2-B5		SZPT3-B5	

E·MC®

◎ SZPB3 Vertical Vacuum Inlet Buffer Bracket

Vacuum Inlet: Female Thread

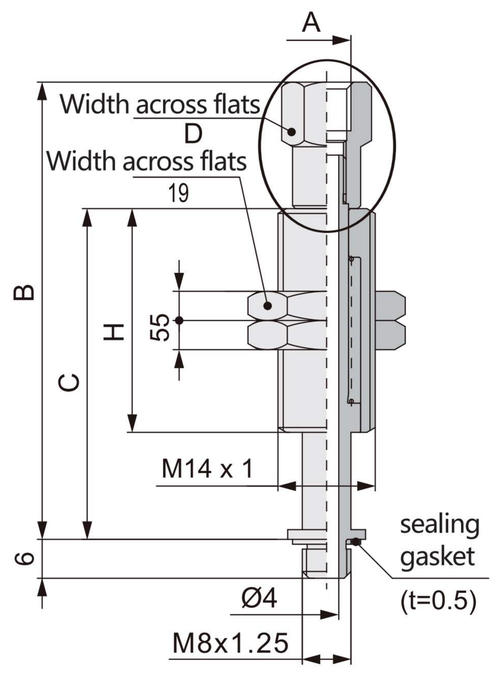

Model No.	A	B	C	D	H
SZPB3J10-B5	M5X0.8	77	62	10	50
SZPB3J10-B01	RC1/8	78.5	62	12	
SZPB3J20-B5	M5X0.8	81	72	10	
SZPB3J20-B01	RC1/8	84	72	12	
SZPB3J30-B5	M5X0.8	91	82	10	
SZPB3J30-B01	RC1/8	94	82	12	
SZPB3J50-B5	M5X0.8	136	127	10	75
SZPB3J50-B01	RC1/8	139	127	12	

Vacuum Inlet: One-Touch Type

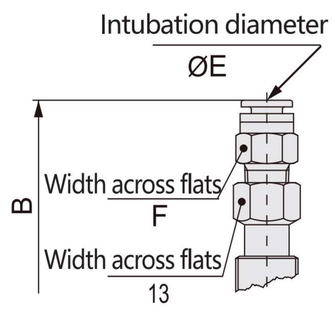

Model No.	B	C	E	F	H
SZPB3J10-06	77	62	6	12	50
SZPB3J10-08	78.5	62	8	14	
SZPB3J20-06	81	72	6	12	
SZPB3J20-08	84	72	8	14	
SZPB3J30-06	91	82	6	12	
SZPB3J30-08	94	82	8	14	
SZPB3J50-06	136	127	6	12	75
SZPB3J50-08	139	127	8	14	

Vacuum Inlet: Barb Type

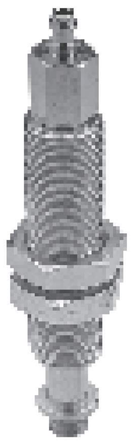

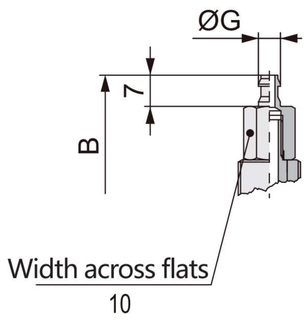

Model No.	B	C	G	H
SZPB3J10-N6	77	62	4.5	50
SZPB3J10-U6	78.5	62	4.95	
SZPB3J20-N6	81	72	4.5	
SZPB3J20-U6	84	72	4.95	
SZPB3J30-N6	91	82	4.5	
SZPB3J30-U6	94	82	4.95	
SZPB3J50-N6	136	127	4.5	75
SZPB3J50-U6	139	127	4.95	

◎ Flat Type（U）○Pad：40,50

Vacuum Inlet: Female Thread

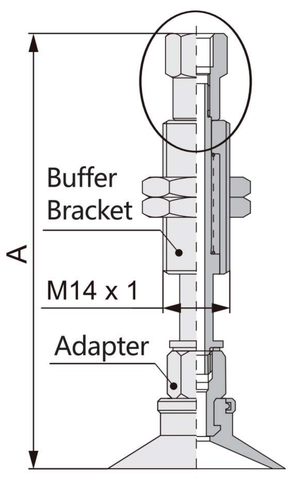

Model No.	○Pad A		Buffer Bracket
	40	50	
SZPT○U□J10-B5-A14	109.5	111	SZPB3J10-B5
SZPT○U□J10-B01-A14	110.5	112	SZPB3J10-B01
SZPT○U□J20-B5-A14	113.5	116.5	SZPB3J20-B5
SZPT○U□J20-B01-A14	114.5	117.5	SZPB3J20-B01
SZPT○U□J30-B5-A14	123.5	126.5	SZPB3J30-B5
SZPT○U□J30-B01-A14	124.5	127.5	SZPB3J30-B01
SZPT○U□J50-B5-A14	168.5	171.5	SZPB3J50-B5
SZPT○U□J50-B01-A14	169.5	172.5	SZPB3J50-B01
Adapter	SZPT4-B8		

◎ Flat Type（U）○Pad：40,50

Vacuum Inlet：One-Touch Type

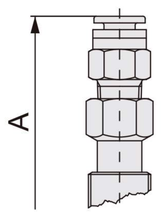

Model No.	○Pad A		Buffer Bracket
	40	50	
SZPT○U□J10-06-A14	129.5	130.5	SZPB3J10-06
SZPT○U□J10-08-A14	135	136	SZPB3J10-08
SZPT○U□J20-06-A14	124.4	125.4	SZPB3J20-06
SZPT○U□J20-08-A14	129.4	130.4	SZPB3J20-08
SZPT○U□J30-06-A14	134.4	135.4	SZPB3J30-06
SZPT○U□J30-08-A14	139.4	140.4	SZPB3J30-08
SZPT○U□J50-06-A14	179.4	180.4	SZPB3J50-06
SZPT○U□J50-08-A14	184.4	185.4	SZPB3J50-08
Adapter	SZPT4-B8		

Vacuum Inlet：Barb Type

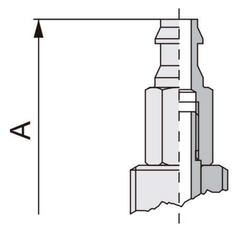

Model No.	○Pad A		Buffer Bracket
	40	50	
SZPT○U□J10-N6-A14	113.5	114.5	SZPB3J10-N6
SZPT○U□J10-U6-A14	113.5	114.5	SZPB3J10-U6
SZPT○U□J20-N6-A14	116.5	117.5	SZPB3J20-N6
SZPT○U□J20-U6-A14	116.5	117.5	SZPB3J20-U6
SZPT○U□J30-N6-A14	126.5	127.5	SZPB3J30-N6
SZPT○U□J30-U6-A14	126.5	127.5	SZPB3J30-U6
SZPT○U□J50-N6-A14	171.5	172.5	SZPB3J50-N6
SZPT○U□J50-U6-A14	171.5	172.5	SZPB3J50-U6
Adapter	SZPT4-B8		

◎ Flat Type with Ribs（C）○Pad：40,50

Vacuum Inlet：Female Thread

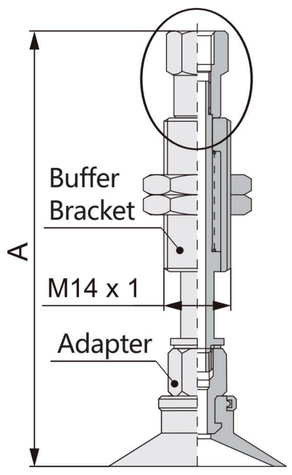

Model No.	○Pad A		Buffer Bracket
	40	50	
SZPT○C□J10-B5-A14	109.5	111	SZPB3J10-B5
SZPT○C□J10-B01-A14	110.5	112	SZPB3J10-B01
SZPT○C□J20-B5-A14	113.5	116.5	SZPB3J20-B5
SZPT○C□J20-B01-A14	114.5	117.5	SZPB3J20-B01
SZPT○C□J30-B5-A14	123.5	126.5	SZPB3J30-B5
SZPT○C□J30-B01-A14	124.5	127.5	SZPB3J30-B01
SZPT○C□J50-B5-A14	168.5	171.5	SZPB3J50-B5
SZPT○C□J50-B01-A14	169.5	172.5	SZPB3J50-B01
Adapter	SZPT4-B8		

Vacuum Inlet：One-Touch Type

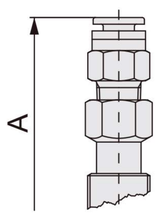

Model No.	○Pad A		Buffer Bracket
	40	50	
SZPT○C□J10-06-A14	129.5	130.5	SZPB3J10-06
SZPT○C□J10-08-A14	135	136	SZPB3J10-08
SZPT○C□J20-06-A14	124.4	125.4	SZPB3J20-06
SZPT○C□J20-08-A14	129.4	130.4	SZPB3J20-08
SZPT○C□J30-06-A14	134.4	135.4	SZPB3J30-06
SZPT○C□J30-08-A14	139.4	140.4	SZPB3J30-08
SZPT○C□J50-06-A14	179.4	180.4	SZPB3J50-06
SZPT○C□J50-08-A14	184.4	185.4	SZPB3J50-08
Adapter	SZPT4-B8		

E·MC®

◎ Flat Type with Ribs（C）○Pad：40,50

Vacuum Inlet：Barb Type

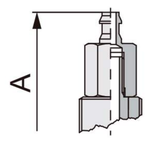

Model No.	○Pad A		Buffer Bracket
	40	50	
SZPT○C□J10-N6-A14	113.5	114.5	SZPB3J10-N6
SZPT○C□J10-U6-A14	113.5	114.5	SZPB3J10-U6
SZPT○C□J20-N6-A14	116.5	117.5	SZPB3J20-N6
SZPT○C□J20-U6-A14	116.5	117.5	SZPB3J20-U6
SZPT○C□J30-N6-A14	126.5	127.5	SZPB3J30-N6
SZPT○C□J30-U6-A14	126.5	127.5	SZPB3J30-U6
SZPT○C□J50-N6-A14	171.5	172.5	SZPB3J50-N6
SZPT○C□J50-U6-A14	171.5	172.5	SZPB3J50-U6
Adapter	SZPT4-B8		

◎ Bellows Type（B）○Pad：40,50

Vacuum Inlet：Female Thread

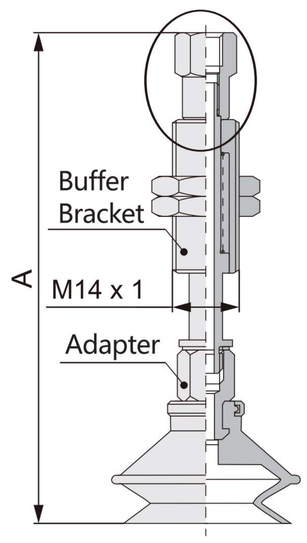

Model No.	○Pad A		Buffer Bracket
	40	50	
SZPT○B□J10-B5-A14	125	126.5	SZPB3J10-B5
SZPT○B□J10-B01-A14	129	130.5	SZPB3J10-B01
SZPT○B□J20-B5-A14	129	132	SZPB3J20-B5
SZPT○B□J20-B01-A14	133	136	SZPB3J20-B01
SZPT○B□J30-B5-A14	139	142	SZPB3J30-B5
SZPT○B□J30-B01-A14	143	146	SZPB3J30-B01
SZPT○B□J50-B5-A14	184	187	SZPB3J50-B5
SZPT○B□J50-B01-A14	188	197	SZPB3J50-B01
Adapter	SZPT4-B8		

Vacuum Inlet：One-Touch Type

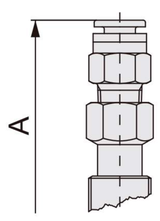

Model No.	○Pad A		Buffer Bracket
	40	50	
SZPT○B□J10-06-A14	145	149	SZPB3J10-06
SZPT○B□J10-08-A14	150.5	154.5	SZPB3J10-08
SZPT○B□J20-06-A14	139.5	143.9	SZPB3J20-06
SZPT○B□J20-08-A14	144.9	148.9	SZPB3J20-08
SZPT○B□J30-06-A14	149.9	153.9	SZPB3J30-06
SZPT○B□J30-08-A14	154.9	158.9	SZPB3J30-08
SZPT○B□J50-06-A14	194.9	198.9	SZPB3J50-06
SZPT○B□J50-08-A14	199.9	203.9	SZPB3J50-08
Adapter	SZPT4-B8		

Vacuum Inlet：Barb Type

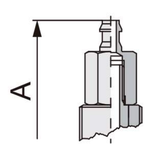

Model No.	○Pad A		Buffer Bracket
	40	50	
SZPT○B□J10-N6-A14	129	133	SZPB3J10-N6
SZPT○B□J10-U6-A14	129	133	SZPB3J10-U6
SZPT○B□J20-N6-A14	132	136	SZPB3J20-N6
SZPT○B□J20-U6-A14	132	136	SZPB3J20-U6
SZPT○B□J30-N6-A14	142	146	SZPB3J30-N6
SZPT○B□J30-U6-A14	142	146	SZPB3J30-U6
SZPT○B□J50-N6-A14	187	191	SZPB3J50-N6
SZPT○B□J50-U6-A14	187	191	SZPB3J50-U6
Adapter	SZPT4-B8		

◎ Deep Type（D）○Pad：40

Vacuum Inlet： Female Thread

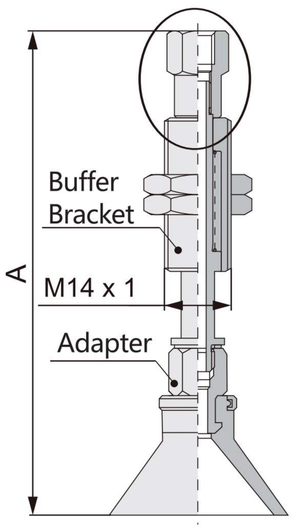

Model No.	A	Buffer Bracket
SZPT40D□J10-B5-A14	120	SZPB3J10-B5
SZPT40D□J10-B01-A14	121.5	SZPB3J10-B01
SZPT40D□J20-B5-A14	124	SZPB3J20-B5
SZPT40D□J20-B01-A14	127	SZPB3J20-B01
SZPT40D□J30-B5-A14	134	SZPB3J30-B5
SZPT40D□J30-B01-A14	137	SZPB3J30-B01
SZPT40D□J50-B5-A14	179	SZPB3J50-B5
SZPT40D□J50-B01-A14	182	SZPB3J50-B01
Adapter	SZPT4-B8	

Vacuum Inlet： One-Touch Type

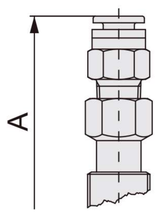

Model No.	A	Buffer Bracket
SZPT40D□J10-06-A14	140	SZPB3J10-06
SZPT40D□J10-08-A14	145.5	SZPB3J10-08
SZPT40D□J20-06-A14	134.9	SZPB3J20-06
SZPT40D□J20-08-A14	139.9	SZPB3J20-08
SZPT40D□J30-06-A14	144.9	SZPB3J30-06
SZPT40D□J30-08-A14	149.9	SZPB3J30-08
SZPT40D□J50-06-A14	189.9	SZPB3J50-06
SZPT40D□J50-08-A14	194.9	SZPB3J50-08
Adapter	SZPT4-B8	

Vacuum Inlet： Barb Type

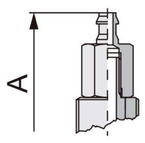

Model No.	A	Buffer Bracket
SZPT40D□J10-N6-A14	124	SZPB3J10-N6
SZPT40D□J10-U6-A14	124	SZPB3J10-U6
SZPT40D□J20-N6-A14	127	SZPB3J20-N6
SZPT40D□J20-U6-A14	127	SZPB3J20-U6
SZPT40D□J30-N6-A14	137	SZPB3J30-N6
SZPT40D□J30-U6-A14	137	SZPB3J30-U6
SZPT40D□J50-N6-A14	182	SZPB3J50-N6
SZPT40D□J50-U6-A14	182	SZPB3J50-U6
Adapter	SZPT4-B8	