SZPT/SZPX

Heavy Duty without Buffer

◎ How to Order?

Series No.	Stent Model	Pad Diameter	Pad Model	Pad Material	—	Vacuum Inlet Mounting	—	Installation and Connection Mode
SZP: SZP Series	T: Vertical X: Lateral	32: Ø32 40: Ø40 50: Ø50 63: Ø63 80: Ø80 100: Ø100 125: Ø125	H: Heavy Duty Model HB: Heavy Duty Bellows Type	N: NBR S: Silicone Rubber				

Code		
Blank	SZPT	Blank
B01	SZPX	Rc1/8

Code	Mounting		Thread Diameter	Ø32	Ø40、Ø50	Ø63、Ø80	Ø100、Ø125
A14	SZPT	Male Thread	M14X1		●		
A16			M16X1.5			●	●
B5		Female Thread	M5X0.8	●			
B8			M8X1.2	●	●	●	
B10			M10X1.5	●	●	●	
B12			M12X1.75			●	●
B16			M16X1.5			●	●
B8	SZPX	Female Thread	M8X1.25		●		
B10			M10X1.5		●	●	●
B12			M12X1.75			●	●

Order Example: SZP series heavy duty vacuum pad without buffer,direction vertical,diameterφ40, heavy duty model,NBR,vacuum inlet connection:Rc1/8;Installation and connection mode: male thread, thread diameterM14X1.0.ERP code is SZPX40HN-B01-A14.

◎ How to Order Bracket ?

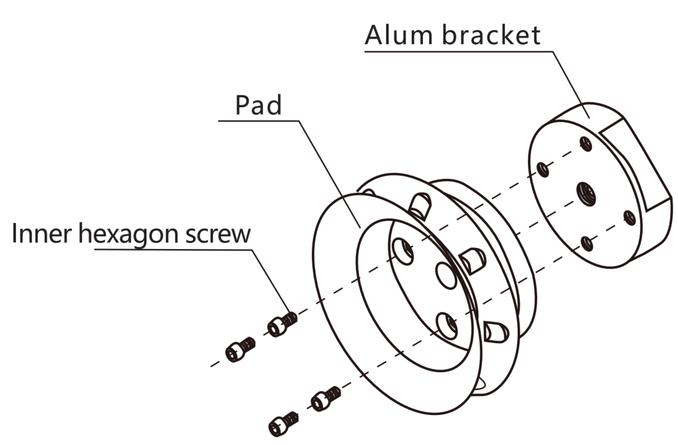

Pad Diameter	Bracket without Buffer Model: SZPT Female Thread 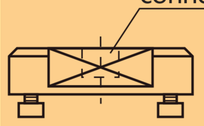	SZPT Male Thread 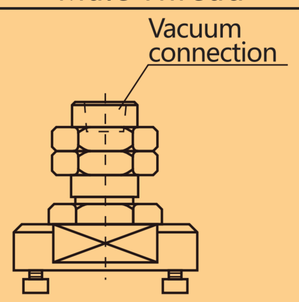	SZPX Female Thread 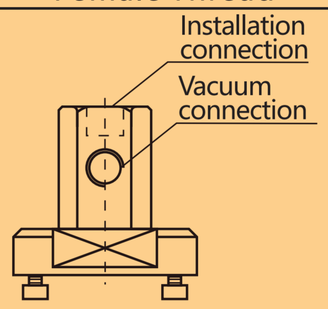
	Vacuum connection	Vacuum connection	Installation connection Vacuum connection
Ø32	SZPT0- B5 B8 B10	SZPT0-A14	SZPX0-B01- B8 B10
Ø40、Ø50	SZPT1- B8 B10	SZPT1-A14	SZPX1-B01- B8 B10
Ø63、Ø80	SZPT2- B8 B10 B12 B16	SZPT2-A16	SZPX2-B01- B10 B12
Ø100-Ø125	SZPT3- B12 B16	SZPT3-A16	SZPX3-B01- B10 B12

E·MC®

◎ SZPT Female Thread without Buffering

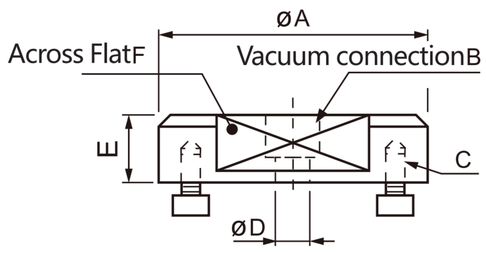

Model		ØA	B	C	ØA	E	F
SZPT0	-B5	26	M5X0.8	3-M2.5X0.45	2	11.5	24
	-B8		M8X1.25		6		
	-B10		M10X1.5				
SZPT1	-B8	28	M8X1.25	3-M3X0.5	6	11.5	24
	-B10		M10X1.5				
SZPT2	-B8	45	M8X1.25	4-M4X0.7	8	11.5	37
	-B10		M10X1.5				
	-B12		M12X1.75				
	-B16		M16X1.5				
SZPT3	-B12	70	M12X1.75	4-M5X0.8	10	13	60
	-B16		M16X1.5				

◎ SZPT Male Thread without Buffering

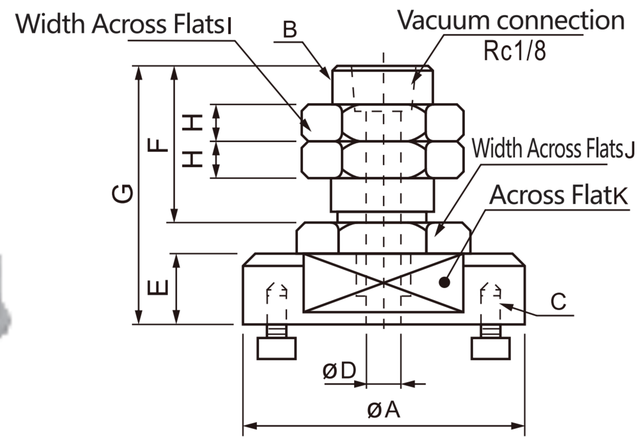

Model	ØA	B	C	ØD	E	F	G	H	I	J	K
SZPT0-A14	26	M14X1	3-M2.5X0.45	3	11.5	25	41.5	5	19	19	22
SZPT1-A14	28	M14X1	3-M3X0.5	3	11.5	25	41.5	5	19	19	24
SZPT2-A16	45	M16X1.5	4-M4X0.7	8	11.5	25	41.5	6	22	24	37
SZPT3-A16	70	M16X1.5	4-M5X0.8	8	13	25	43	6	22	24	60

◎ SZPX Female Thread without Buffering

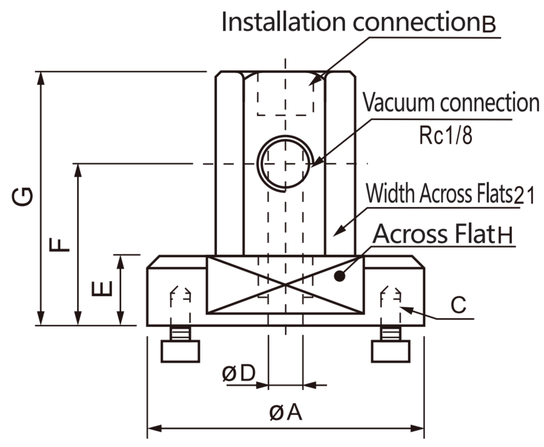

Model	ØA	B	C	ØD	E	F	G	H
SZPX1-B01-B8	26	M8X1.25	3-M2.5X0.45	3	11.5	15	48.5	22
SZPX1-B01-B10		M10X1.5						
SZPX1-B01-B8	28	M8X1.25	3-M3X0.5	3	11.5	15	48.5	24
SZPX1-B01-B10		M10X1.5						
SZPX2-B01-B10	45	M10X1.5	4-M4X0.7	4	11.5	26.5	48.5	37
SZPX2-B01-B12		M12X1.75						
SZPX3-B01-B10	70	M10X1.5	4-M5X0.8	4	13	28	50	60
SZPX3-B01-B12		M12X1.75						

◎ SZPX Female Thread without Buffering

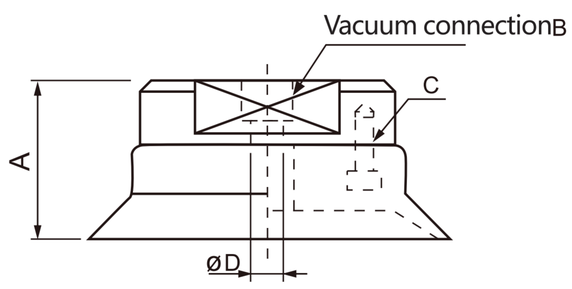

Model	A	B	C	D	Replace The Support Model.
SZPT32H□-B5	19.5	M5X0.8	3-M2.5X0.45	5	SZPT0-B5
SZPT32H□-B8		M8X1.25			SZPT0-B8
SZPT32H□-B10		M10X1.5			SZPT0-B10
SZPT40H□-B8	23	B8:M8X1.25 B10:M10X1.5	3-M3X0.5	6	SZPT1-B8 SZPT1-B10
SZPT40H□-B10					
SZPT50H□-B8					
SZPT50H□-B10					
SZPT63H□-B8	26	B8:M8X1.25 B10:M10X1.5 B12:M12X1.75 B16:M16X1.5	4-M4X0.7	8	SZPT2-B8 SZPT2-B10 SZPT2-B12 SZPT2-B16
SZPT63H□-B10					
SZPT63H□-B12					
SZPT63H□-B16					
SZPT80H□-B8	28				
SZPT80H□-B10					
SZPT80H□-B12					
SZPT80H□-B16					
SZPT100H□-B12	34	B12:M12X1.75 B16:M16X1.5	4-M5X0.8	10	SZPT3-B12 SZPT3-B16
SZPT100H□-B16					
SZPT125H□-B12					
SZPT125H□-B16					

◎ SZPT/SZPX Heavy Duty without Buffer

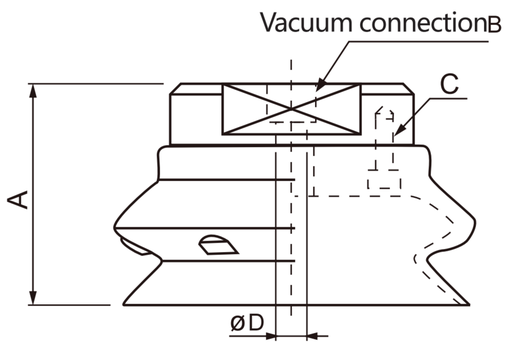

Model	A	B	C	D	Replace The Support Model.
SZPT32HB□-B5	30	M5X0.8	3-M2.5X0.45	5	SZPT0-B5
SZPT32HB□-B8		M8X1.25			SZPT0-B8
SZPT32HB□-B10		M10X1.5			SZPT0-B10
SZPT40HB□-B8	32	B8:M8X1.25 B10:M10X1.5	3-M3X0.5	6	SZPT1-B8 SZPT1-B10
SZPT40HB□-B10					
SZPT50HB□-B8	35.5				
SZPT50HB□-B10					
SZPT63HB□-B8	43	B8:M8X1.25 B10:M10X1.5 B12:M12X1.75 B16:M16X1.5	4-M4X0.7	8	SZPT2-B8 SZPT2-B10 SZPT2-B12 SZPT2-B16
SZPT63HB□-B10					
SZPT63HB□-B12					
SZPT63HB□-B16					
SZPT80HB□-B8	48.5				
SZPT80HB□-B10					
SZPT80HB□-B12					
SZPT80HB□-B16					
SZPT100HB□-B12	60.5	B12:M12X1.75 B16:M16X1.5	4-M5X0.8	10	SZPT3-B12 SZPT3-B16
SZPT100HB□-B16					
SZPT125HB□-B12	69				
SZPT125HB□-B16					

◎ SZPT Male Thread without Buffering

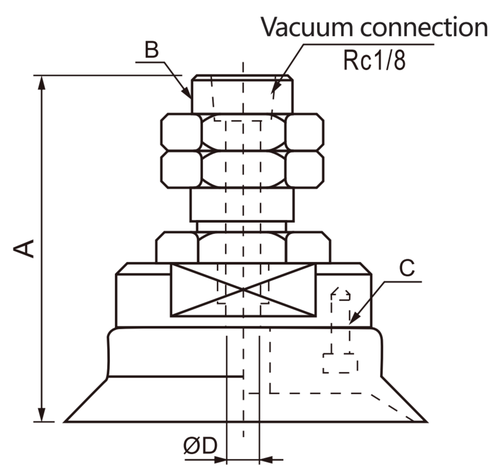

Model	A	B	C	D	Replace The Support Model.
SZPT32H□-A14	49.5	M14X1.0	3-M2.5X0.45	3	SZPT0-A14
SZPT40H□-A14	53		3-M3X0.5		SZPT1-A14
SZPT50H□-A14					
SZPT63H□-A16	56	M16X0.7	4-M4X0.7	8	SZPT2-A16
SZPT80H□-A16	58				
SZPT100H□-A16	64				SZPT3-A16
SZPT125H□-A16					

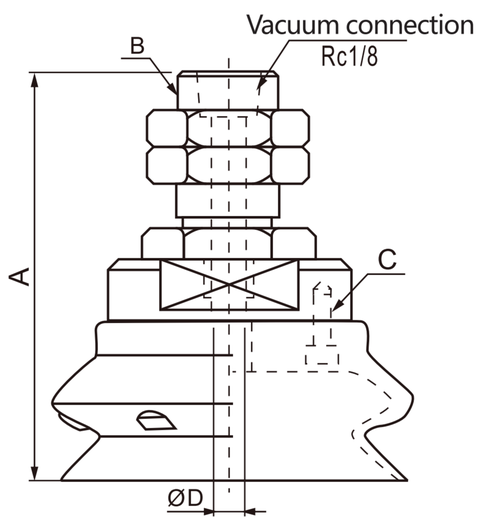

Model	A	B	C	D	Replace The Support Model.
SZPT32HB□-A14	60	M14X1.0	3-M2.5X0.45	3	SZPT0-A14
SZPT40HB□-A14	62		3-M3X0.5		SZPT1-A14
SZPT50HB□-A14	65.5				
SZPT63HB□-A16	73	M16X1.5	4-M4X0.7	8	SZPT2-A16
SZPT80HB□-A16	78.5				
SZPT100HB□-A16	90.5				SZPT3-A16
SZPT125HB□-A16	99				

◎ SZPX Female Thread without Buffering

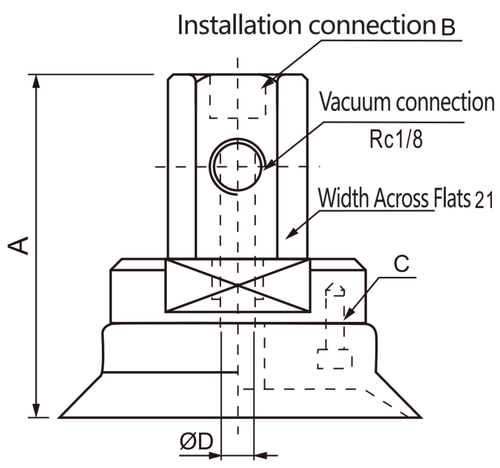

Model	A	B	C	ØD	Replace The Support Model.
SZPX32H□-B01-B8	56.5	B8:M8X1.25 B10:M10X1.5	3-M2.5X0.45	3	SZPX0-B8 SZPX0-B10
SZPX32H□-B01-B10					
SZPX40H□-B01-B8	60		3-M3X0.5		SZPX1-B8 SZPX1-B10
SZPX40H□-B01-B10					
SZPX50H□-B01-B8					
SZPX50H□-B01-B10					
SZPX63H□-B01-B10	63	B10:M10X1.5 B12:M12X1.75	4-M4X0.7	4	SZPX2-B10 SZPX2-B12
SZPX63H□-B01-B12					
SZPX80H□-B01-B10	65				
SZPX80H□-B01-B12					
SZPX100H□-B01-B10	71				SZPX3-B10 SZPX3-B12
SZPX100H□-B01-B12					
SZPX125H□-B01-B10					
SZPX125H□-B01-B12					

E·MC®

SZPX Female Thread without Buffering

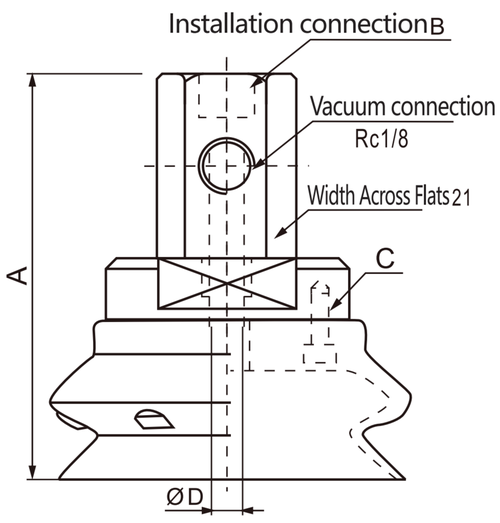

Model	A	B	C	ØD	Replace The Support Model.
SZPX32HB□-B01-B8	56.5	B8:M8X1.25 B10:M10X1.5	3-M2.5X0.45	3	SZPX0-B8 SZPX0-B10
SZPX32HB□-B01-B10					
SZPX40HB□-B01-B8	60		3-M3X0.5		SZPX1-B8 SZPX1-B10
SZPX40HB□-B01-B10					
SZPX50HB□-B01-B8					
SZPX50HB□-B01-B10					
SZPX63HB□-B01-B10	63	B10:M10X1.5 B12:M12X1.75	4-M4X0.7	4	SZPX2-B10 SZPX2-B12
SZPX63HB□-B01-B12					
SZPX80HB□-B01-B10	65				
SZPX80HB□-B01-B12					
SZPX100HB□-B01-B10	71				SZPX3-B10 SZPX3-B12
SZPX100HB□-B01-B12					
SZPX125HB□-B01-B10					
SZPX125HB□-B01-B12					